RUMOR BLOCK®

i più piccoli dispositivi
per l'aerazione silenziata

*con le **nuove griglie** che*
fanno la differenza

Elevato isolamento acustico

Dn,e,w = 53,9 dB

PAT.PEND.

www.rumorblock.it

DANI System s.r.l.
Via F. Rossi 1 - 47100 Forlì
Tel.0543-404226 Fax:0543-414962
E-mail: info@rumorblock.it

ISOLAMENTO ACUSTICO DEI FORI DI VENTILAZIONE

Come previsto dalle norme UNI CIG 7129/92 in materia di sicurezza,per i vani cucina con apparecchi a gas a fiamma libera, forni o fornelli, debbono essere praticate delle aperture di ventilazione sulle facciate degli edifici per fare affluire dall'esterno l'aria necessaria alla combustione.
I fori praticati sulle pareti debbono avere una sezione netta di cm^2 6 x ogni kw di potenza termica installata, con un minimo di cm^2 100.
Tali aperture,oltre al passaggio dell'aria, favoriscono anche la trasmissione dei rumori aerei esterni all'interno delle abitazioni. Pertanto la legge 447/95 e il D.P.C.M. del 5/12/97 sull'isolamento acustico dei muri perimetrali degli edifici vanno applicati anche ai fori di ventilazione e ciò ha reso necessario l'applicazione di silenziatori fonoassorbenti ai fori praticati sulle facciate, che rispettino i parametri come qui di seguito riportati.

Classificazione degli ambienti abitativi (DPCM 5/12/97, art.2 - tabella A) e requisiti acustici passivi degli edifici e dei loro componenti (DPCM 5/12/97, tabella B)

$D_{2m,nT,w}$: indice dell'isolamento acustico standardizzato di facciata

Cat.	Destinazione	$D_{2m,nT,w}$
A	Edifici adibiti a residenza e assimilabili	≥ 40
B	Edifici adibiti ad uffici e assimilabili	≥ 42
C	Edifici adibiti ad alberghi,pensioni ed attività e assimilabili	≥ 40
D	Edifici adibiti ad ospedali,cliniche,case di cura e assimilabili	≥ 45
E	Edifici adibiti ad attività scolastiche a tutti i livelli ed assimilabili	≥ 48
F	Edifici adibiti ad attività ricreative o di culto ed assimilabili	≥ 42
G	Edifici adibiti ad attività commerciali ed assimilabili	≥ 42

L'isolamento acustico normalizzato di piccoli elementi **$D_{n,e,w}$** viene rilevato con un apposito indice acustico in laboratorio secondo la **ISO 140-10**.

CARATTERISTICHE TECNICHE DEL RUMOR BLOCK

Al fine di raggiungere gli indici di isolamento acustico richiesti dalle normative vigenti, la Ditta **DANI System** s.r.l. di Forlì, ha progettato un dispositivo fonoassorbente, denominato **RUMOR BLOCK** , realizzato in materiale plastico, con una sezione libera netta di cm^2 100, da applicare ai fori di ventilazione praticati sui muri perimetrali degli edifici. **RUMOR BLOCK** contiene al suo interno un rivestimento di poliuretano espanso, flessibile, incombustibile UL94, idrorepellente, che **non disperde fibre e non si polverizza**.

Le sue elevate proprietà fonoassorbenti e dissipative sono certificate dall'Istituto Giordano ed hanno ottenuto un grado di isolamento acustico, secondo la norma UNI EN ISO 717-1 e ISO 140-10, **molto elevato** $D_{n,e,w}$ **= 53,9 dB,** superiore a molti dei silenziatori attualmente in commercio per questa applicazione.
Ciò rappresenta una maggiore garanzia del rispetto dei requisiti acustici standardizzati di facciata in presenza di fori di ventilazione.

ISTITUTO GIORDANO

Istituto Giordano S.p.A.
Via Rossini, 2 - 47814 Bellaria (RN) Italy
Tel. +39 0541 343030 - Fax +39 0541 345540
istitutogiordano@giordano.it - www.giordano.it
Cod. Fisc./P. Iva 00 549 540 409 - Cap. Soc. € 880.000 i.v.
R.E.A. c/o C.C.I.A.A. (RN) 156766
Registro Imprese di Rimini n. 00 549 540 409
Organismo Europeo notificato n. 0407
Accreditamenti: SINCERT (057A e 082B) - SIT (20)

RICONOSCIMENTI UFFICIALI MINISTERI ITALIANI:

- Legge 1086/71 con D.M. 27/11/82 n. 22913 "Prove sui materiali da costruzione".
- D.M. 09/11/99 "Certificazione CE per le unità da diporto".
- D.M. 04/08/94 "Certificazione CEE sulle macchine".
- Notifica n. 757890 del 15/12/98 "Certificazione CEE per gli apparecchi a gas".
- D.M. 09/07/93 "Certificazione CEE in materia di recipienti semplici a pressione".
- D.M. 08/07/93 "Certificazione CEE concernente la sicurezza dei giocattoli".
- Incarichi di verifica della sicurezza e conformità dei prodotti nell'ambito della sorveglianza sul mercato e tutela del consumatore.
- D.M. 02/04/98 "Rilascio di attestazioni di conformità delle caratteristiche e prestazioni energetiche dei componenti degli edifici e degli impianti".
- Legge 818/84 e D.M. 26/03/85 con autorizzazione del 21/03/86 "Prove di reazione al fuoco secondo D.M. 26/06/84".
- Legge 818/84 e D.M. 26/03/85 con autorizzazione del 10/07/86 "Prove di resistenza al fuoco secondo Circolare n. 91 del 14/09/61".
- Legge 818/84 e D.M. 26/03/85 con autorizzazione del 03/07/92 "Prove di resistenza al fuoco secondo Circolare n. 7 del 02/04/91 norma CNVVF/CCI UNI 9723".
- Legge 818/84 e D.M. 26/03/85 con autorizzazione del 12/04/88 "Prove su estintori d'incendio portatili secondo D.M. 20/12/82".
- Legge 46/82 con D.M. 09/10/85 "Immissione nell'albo dei laboratori autorizzati a svolgere ricerche di carattere applicativo a favore delle piccole e medie industrie".
- Protocollo n. 116 del 27/03/87 "Iscrizione allo Schedario Anagrafe Nazionale delle ricerche con codice N E0490Y9Y".
- Decreto 24/05/02 "Certificazione CE di rispondenza della conformità delle attrezzature a pressione".
- Decreto 14/02/02 "Certificazione CE di conformità in materia di emissione acustica ambientale per macchine e attrezzature".
- Decreto 05/02/03 "Esecuzione delle procedure di valutazione della conformità dell'equipaggiamento marittimo".
- G.U.R.I. n. 236 del 07/10/04 "Certificazione CE sugli ascensori".
- Notifica per le attività di attestazione della conformità alle norme armonizzate della Direttiva 89/106 sui prodotti da costruzione.

ENTI TERZI:

- SINCERT: Accreditamenti n. 057A del 19/12/00 "Organismo di certificazione di sistemi di gestione per la qualità" e n. 082B del 12/04/06 "Organismo di certificazione di prodotto".
- SIT: Centro multisede n. 20 (Bellaria - Pomezia) per grandezze termometriche ed elettriche.
- ICIM: "Prove di laboratorio nell'ambito degli schemi di Certificazione di Prodotto".
- IMQ: "Prove di laboratorio nell'ambito degli schemi di Certificazione di Prodotto per canne fumarie".
- UNCSAAL: Riconoscimento del 26/03/85 "Laboratorio per le prove di certificazione UNCSAAL su serramenti e facciate continue".
- IMQ-UNI: "Prove di laboratorio nell'ambito degli schemi di Certificazione di Prodotto per termocaminetti a legna con fluido a circolazione forzata".
- CSI-UNI: "Prove di laboratorio in ambito degli schemi di Certificazione di Prodotto per serramenti esterni".
- KEYMARK per isolanti termici: "Misure di conduttività termica per materiali isolanti".
- IFT: "Prove di laboratorio e sorveglianza in azienda nell'ambito degli schemi di Certificazione di Prodotto per porte, finestre, chiusure oscuranti (antieffrazione) e serramenti".
- EFSG: "Prove di laboratorio su cassetforti e altri mezzi di custodia".
- AENOR: "Valutazione della conformità ai fini della marcatura CE per alcuni prodotti inerenti la direttiva prodotti da costruzione".
- VTT-Finlandia: "Valutazione della conformità ai fini della marcatura CE per alcuni prodotti inerenti la direttiva prodotti da costruzione".
- C.C.I.A.A. Rimini: 28/01/04 "Verifica periodica dell'affidabilità metrologica di strumenti metrici in materia di commercio".

PARTECIPAZIONI ASSOCIATIVE:

- AIA: Associazione Italiana di Acustica.
- AICARR: Associazione Italiana Condizionamento dell'Aria Riscaldamento Refrigerazione.
- AICQ: Associazione Italiana per la Qualità.
- AIPnD: Associazione Italiana Prove non Distruttive.
- ALIF: Associazioni Laboratori Italiani Fuoco.
- ALPI: Associazione Laboratori di Prova Indipendenti.
- ASHRAE: American Society of Heating, Refrigerating and AirConditioning Engineers Inc.
- ASTM: American Society for Testing and Materials.
- ATIG: Associazione Tecnica Italiana del Gas.
- CTE: Collegio dei Tecnici della Industrializzazione Edilizia.
- CTI: Comitato Termotecnico Italiano.
- EARMA: European Association of Research Managers and Administrators.
- EARTO: European Association of Research and Technology Organisation.
- EGOLF: European Group of Official Laboratories for Fire Testing.
- UNI: Ente Nazionale Italiano di Unificazione.

CLAUSOLE:

Il presente documento si riferisce solamente al campione o materiale sottoposto a prova.
Il presente documento non può essere riprodotto parzialmente, salvo approvazione scritta del laboratorio.

RAPPORTO DI PROVA N. 244579

Luogo e data di emissione: Bellaria-Igea Marina - Italia, 28/08/2008

Committente: DANI SYSTEM S.r.l. - Via Francesco Rossi, 1 - 47100 FORLÌ (FC) - Italia

Data della richiesta della prova: 15/07/2008

Numero e data della commessa: 42112, 21/07/2008

Data del ricevimento del campione: 15/07/2008

Data dell'esecuzione della prova: 31/07/2008

Oggetto della prova: Determinazione dell'isolamento acustico normalizzato di presa d'aria secondo le norme UNI EN 20140-10:1993 ed UNI EN ISO 717-1:2007

Luogo della prova: Istituto Giordano S.p.A. - Blocco 3 - Via Verga, 19 - 47043 Gatteo (FC) - Italia

Provenienza del campione: campionato e fornito dal Committente

Identificazione del campione in accettazione: n. 2008/1719

Denominazione del campione*.

Il campione sottoposto a prova è denominato "RUMOR BLOCK".

ISTITUTO GIORDANO - RICERCHE DI FISICA - LABORATORIO DI ACUSTICA - BELLARIA - ITALY

(*) secondo le dichiarazioni del Committente.

Comp. PB / Revis. RS	Il presente rapporto di prova è composto da n. 11 fogli.	Foglio n. 1 di 11

ISTITUTO GIORDANO

Volume della camera emittente:

57,0 m^3

Volume della camera ricevente:

68,2 m^3

Esito della prova*:

Indice di valutazione a 500 Hz nella banda di frequenze comprese fra 100 Hz e 3150 Hz:

$$D_{n,e,w} = 53\ dB^{**}$$

Termini di correzione:

$$C = -1\ dB$$
$$C_{tr} = -5\ dB$$

(*) Valutazione basata su risultati di misurazioni di laboratorio ottenuti mediante un metodo tecnico.

(**) Indice di valutazione dell'isolamento acustcio normalizzato di piccolo elemento procedendo a passi di 0,1 dB:

53,9 dB

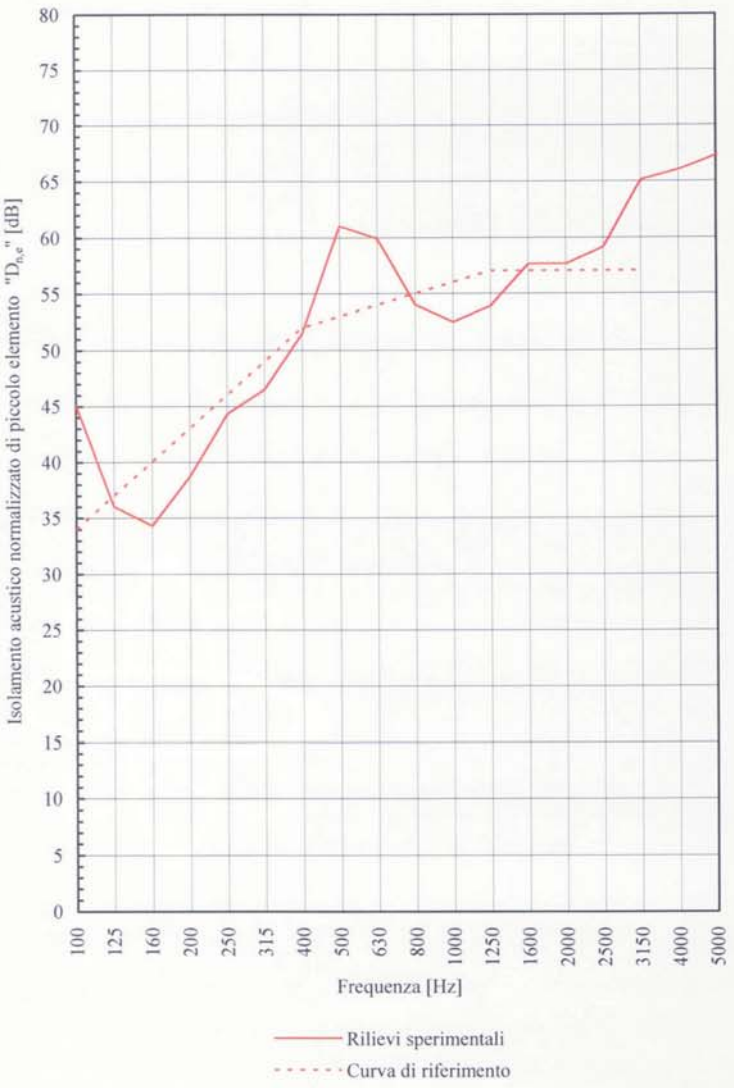

ISTITUTO GIORDANO - RICERCA FISICA - LABORATORIO DI ACUSTICA - BELLARIA - ITALY

Il Responsabile Tecnico di Prova (Geom. Omar Nanni)

Il Responsabile del Laboratorio di Acustica e Vibrazioni (Dott. Ing. Roberto Baruffa)

Il Presidente o l'Amministratore Delegato
Dott. Ing. Vincenzo Iommi

RUMOR BLOCK®

i più piccoli dispositivi
per l'aerazione silenziata

dotati di nuove griglie con
separatore laterale del flusso d'aria

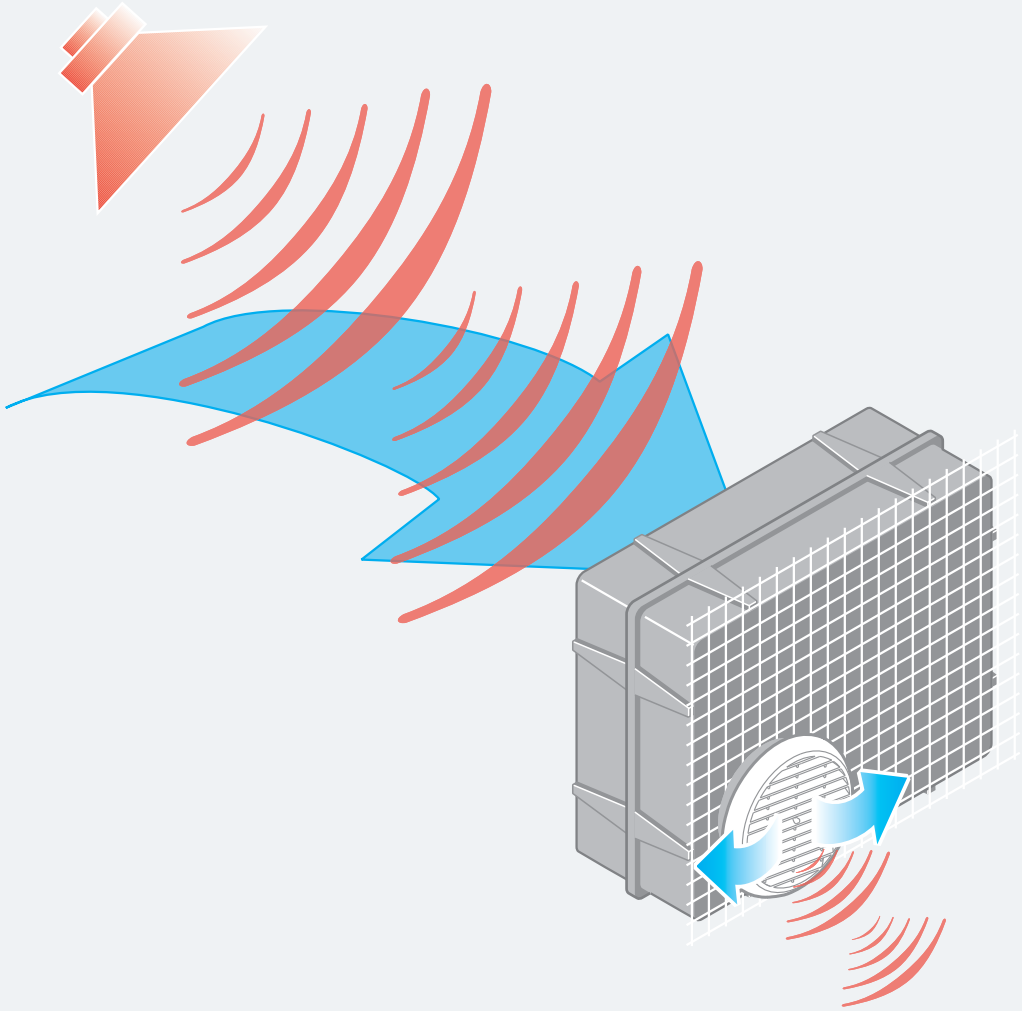

Isolamento acustico molto elevato
Dn,e,w = 53,9 dB
con
passaggio aria di cm² 100

DANI System s.r.l.

RUMOR BLOCK - PICCOLI E DI ELEVATO RENDIMENTO

Dn,e,w = **53,9 dB**

Dn,e,w = **50 dB**

Dn,e,w = **49,3 dB**

Dn,e,w = **49,6 dB**

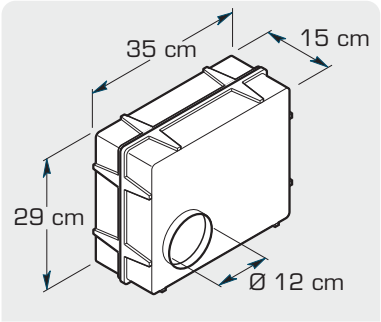

Modello: **RB 15/35**

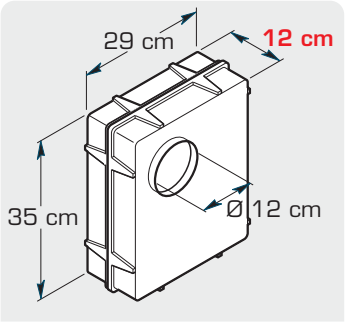

Modello: **RB A12/29**

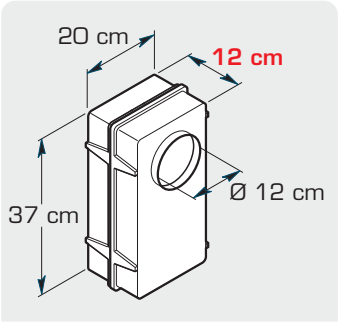

Modello: **RB B12/20**

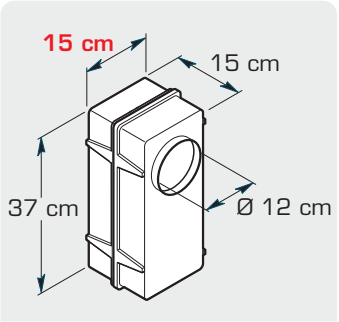

Modello: **RB C15/15**

DIMENSIONI RIDOTTE: La forma e le sue ridotte dimensioni dei **RUMOR BLOCK** consentono un rapido alloggiamento nelle pareti con un minimo volume di massa laterizia da asportare.

ISOLAMENTO TERMICO: il materiale plastico termoisolante e le ridotte dimensioni consentono di diminuire le perdite di energia termica della facciata.

PASSAGGIO ARIA: **cm² 100** per tutti i modelli

POSA IN OPERA

In tutte le installazioni ed anche nei vani cucina con apparecchi a gas a fiamma libera, **RUMOR BLOCK** può essere montato sia con i fori orizzontali che verticali in quanto la ventilazione ha la sola funzione di afflusso d'aria necessaria alla combustione e al ricambio aria.

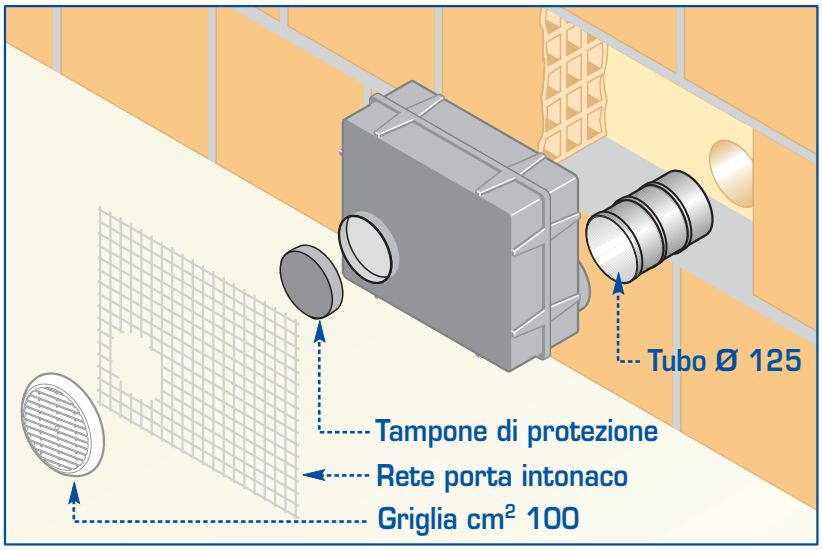

Gli imbocchi dei fori del **RUMOR BLOCK** su ambedue i lati sono a maschio e di Ø 120 mm esterno per essere inseriti in un foro Ø 120 o all'interno del tubo Ø 125 mm in dotazione.

RETE PORTA INTONACO

Sul lato esterno del **RUMOR BLOCK** è stata applicata una rete per facilitare la presa dell'intonaco ed evitare crepe.

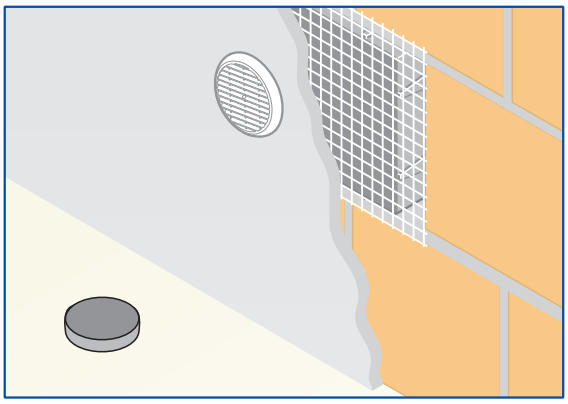

I fori sono protetti in fase di installazione da tamponi (per evitare l'ingresso di detriti) e saranno da rimuovere prima dell'inserimento della griglia.

ESEMPI DI POSIZIONAMENTO DEL RUMOR BLOCK

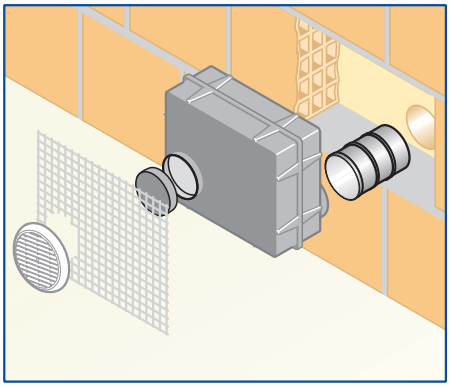

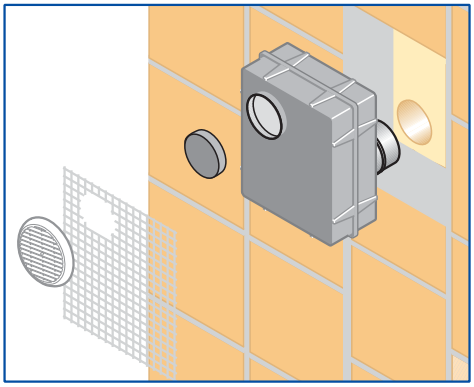

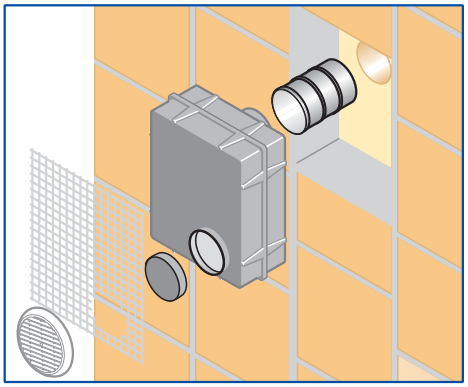

NUOVE GRIGLIE
CON SEPARATORE LATERALE DEL FLUSSO D'ARIA (PAT. PEND.)

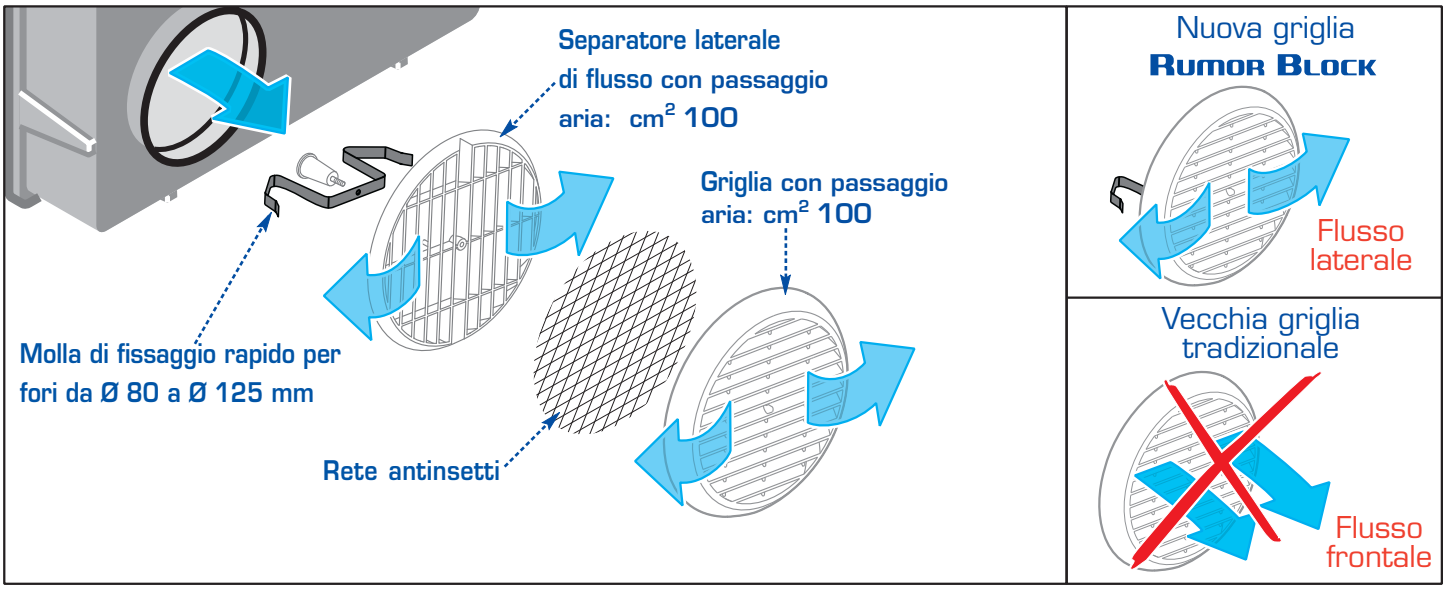

All'elevato abbattimento acustico del **RUMOR BLOCK** si aggiunge anche la capacità di direzionare lateralmente il flusso d'aria in entrata affinchè non arrechi fastidio e induca molti utenti a chiudere le aperture di ventilazione mettendo a rischio la sicurezza per sè e per gli altri.
I **RUMOR BLOCK** sono infatti dotati di **speciali griglie brevettate** dalla Dani System, con separatore laterale di flusso che evita l'entrata frontale dell'aria disperdendola lateralmente lungo la parete.
Queste nuove griglie fanno dei RUMOR BLOCK gli unici silenziatori ineguagliati.

COLORI DELLE GRIGLIE IN DOTAZIONE

RUMOR BLOCK è provvisto di n. 3 griglie:

n. 2 GRIGLIE colore bianco per l'interno e per la facciata esterna.

n. 1 GRIGLIA colore rame per facciate con mattone a vista o colori rosati.

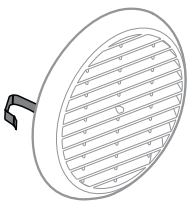

Per interni
griglia bianca

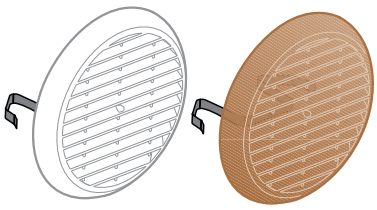

Per esterni
griglia bianca e ramata

ISPEZIONABILITA'

I **Rumor Block** per la loro forma e la disposizione del materiale interno fonoassorbente risultano **ispezionabili.**

Pertanto è preferibile posizionare i **Rumor Block** all'interno del fabbricato per poter effettuare una periodica ispezione.

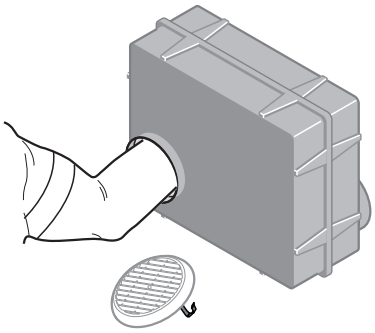

IMBALLO

I **Rumor Block** sono forniti in **confezione singola** in scatola di cartone di dimensioni cm 39 x 32 x 24 h e pesa Kg 1,9.

CONTENUTO DELLA SCATOLA

n. 1 Rumor Block colore nero
n. 1 rete porta intonaco applicata
n. 3 griglie con separatore di flusso
- n.2 colore bianco
- n.1 colore rame.

n. 1 tubo di prolunga componibile Ø 125

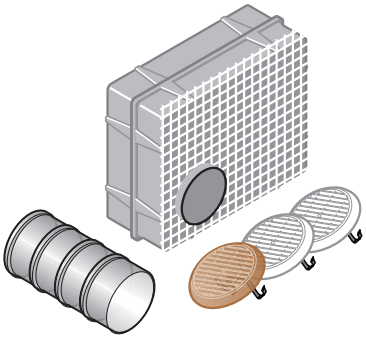

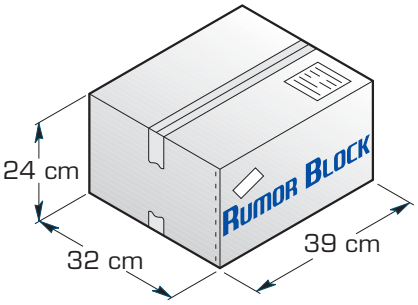

10 VANTAGGI PER SCEGLIERE Rumor Block

1. - elevato isolamento acustico **53,9 dB** con passaggio aria di cm^2 100
2. - il più piccolo
3. - ispezionabile
4. - leggero (1Kg)
5. - i fori di entrata e uscita ravvicinati (5 cm)
6. - l'unico dotato di n.3 griglie con separatore di flusso e tubo di prolunga Ø 125
7. - con rete porta intonaco applicata
8. - minimo ingombro nello stoccaggio in magazzino
9. - l'acquisto è senza vincoli di quantità
10. - è il più economico **€ 62,00 + scala sconti**

CONDIZIONI DI VENDITA

VENDITA DIRETTA

FORNITURA	:	**Senza vincoli di quantità** - in confezione singola
PREZZO	:	€ **62,00** cadauno + IVA 20%
SPEDIZIONI	:	**1 pezzo** ..... € 62,00 cadauno + IVA 20% + contributo fisso di trasporto di € 9,00 + IVA 20%
		Da 2 a 5 pezzi ..... € 62,00 cadauno + IVA 20% sconto 3% **spese di trasporto a nostro carico**.
		Da 6 a 11 pezzi ..... € 62,00 cadauno + IVA 20% sconto 6% **spese di trasporto a nostro carico**.
		Da 12 a 23 pezzi ..... € 62,00 cadauno + IVA 20% sconto 9% **spese di trasporto a nostro carico**.
		Da 24 pezzi ed oltre... € 62,00 cadauno + IVA 20% sconto 12% **spese di trasporto a nostro carico**.
PAGAMENTI	:	**Bonifico bancario anticipato** ad avviso di merce pronta sconto 5%
DIRITTO DI RECESSO	:	Vedi nota informativa nel sito internet **www.rumorblock.it**
ORDINI	:	Si accettano ordini telefonici al **+39 0543 404226** , tramite Fax **+39 0543 414962**, o compilando il modulo di ordine collegandosi al sito internet **www.rumorblock.it**

VOCE DI CAPITOLATO

L' isolamento acustico dei fori di ventilazione dei locali con apparecchi a gas sarà ottenuto installando un dispositivo silenziato, fonoassorbente e dissipativo, denominato RUMOR BLOCK della ditta DANI System S.r.l. in grado di garantire un elevato isolamento acustico Dn,e,w = 53,9 dB certificato secondo la norma ISO 140-10 e ISO 717-1. Il dispositivo silenziato denominato RUMOR BLOCK è composto da una struttura scatolare cava in materiale plastico contenente un rivestimento fonoassorbente di schiuma poliuretanica, flessibile, a cellule aperte, incombustibile UL 94 che non disperde fibre e non si polverizza.
RUMOR BLOCK mantiene al suo interno una sezione di passaggio aria netta di cm^2 100 ed è ispezionabile.
Gli imbocchi dei fori del RUMOR BLOCK hanno un diametro esterno di 120 mm per essere inseriti nei fori di ventilazione praticati sulla parete o all'interno del tubo di prolunga Ø 125 mm in dotazione.
Ai fori di ventilazione saranno applicate le griglie in materiale plastico in dotazione con passaggio aria di cm^2 100, con rete antinsetti, con molla di fissaggio rapido e con separatore laterale di flusso d'aria.

MODULO RICHIESTA ORDINE VIA FAX

RUMOR BLOCK completi di 2 griglie bianche, 1 griglia ramata 1 rete porta intonaco 1 tubo di prolunga Ø 125	☐ RB 15/35	N.
	☐ RB A12/29	N.
	☐ RB B12/20	N.
	☐ RB C15/15	N.

Indicare la quantità e inviare tramite **fax** al numero +39 **0543 414962**

Successivamente vi verrà inviato la conferma d'ordine con l'importo al netto degli sconti e la data indicativa di merce pronta che verrà spedita dopo il ricevimento del vostro bonifico bancario.

Per gli sconti relativi alle quantità vedi condizioni di vendita riportate nel catalogo e nel sito internet.

Per pagamento con bonifico bancario anticipato Sconto 5%

E necessario compilare i campi di seguito riportati per evitare disguidi.

Nome Cognome:

Codice Fiscale:

Ragione sociale:

Partita IVA:

Codice Fiscale:

Indirizzo:

C.A.P.:

Località:

Provincia:

Telefono:

Fax:

Destinazione merce ad indirizzo diverso

Data:.....

Firma:.....

DANI System s.r.l.

Via F. Rossi 1 - 47100 Forlì
Tel.0543-404226 Fax:0543-414962
E-mail: info@rumorblock.it
C.F./P.I. : 03748720400